刮水器/清洗器电路图

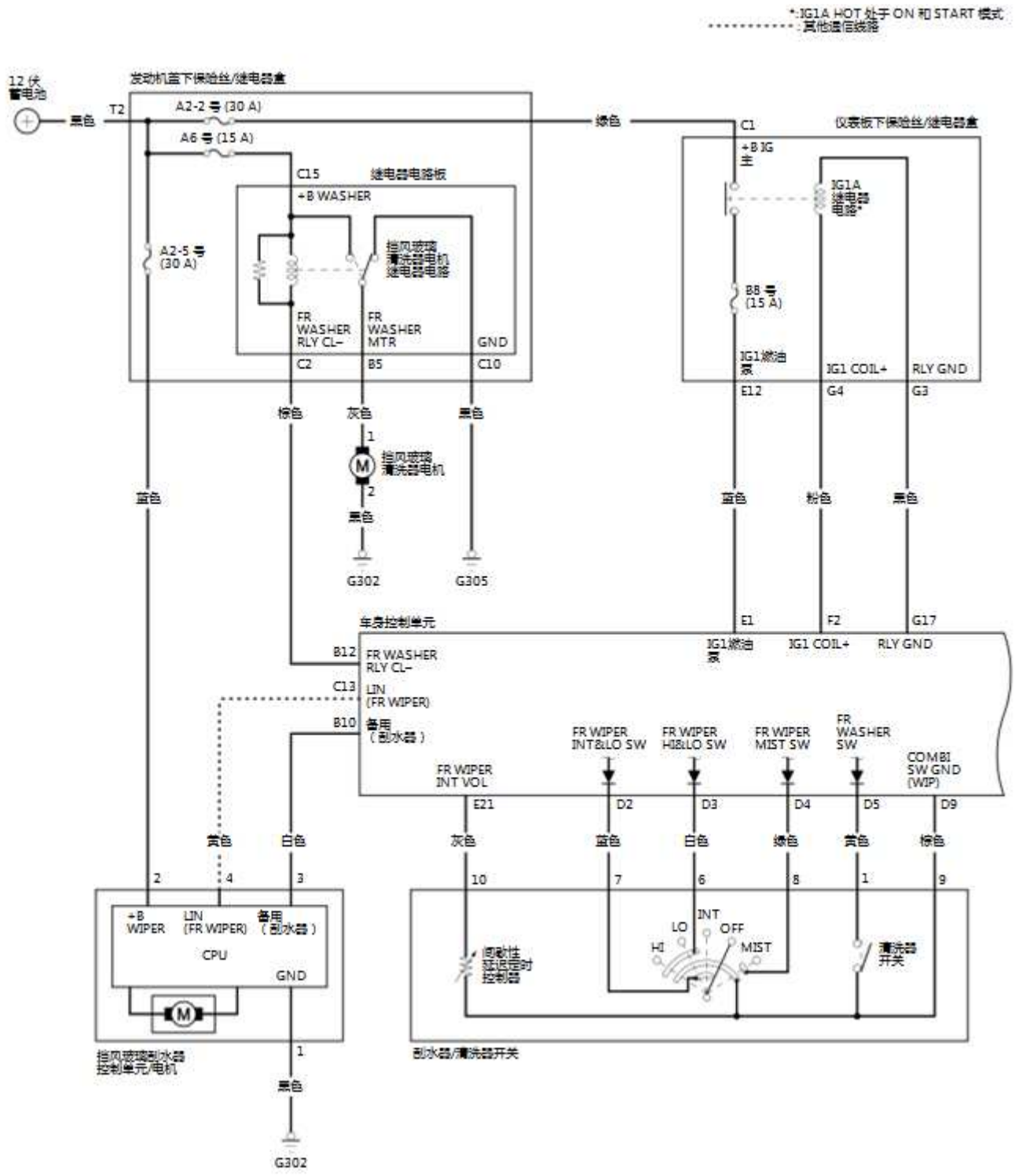
*:IG1A HOT 处于 ON 和 START 模式
: 其他通信线路
12 伏
蓄电池
发动机舱下保险丝/继电器盒
T2
A2-2 号 (30 A)
A6 号 (15 A)
黑色
绿色
C1
仪表板下保险丝/继电器盒
+B IG
主
IG1A
继电器
电路*
B8 号
(15 A)
C15
继电器电路板
+B WASHER
A2-5 号
(30 A)
挡风玻璃
清洗器电机
继电器电路
FR
WASHER
RLY CL−
FR
WASHER
MTR
GND
C2
B5
C10
IG1燃油
泵
IG1 COIL+
RLY GND
E12
G4
G3
棕色
灰色
黑色
挡风玻璃
清洗器电机
蓝色
粉色
黑色
G302
G305
车身控制单元
E1
F2
G17
IG1燃油
泵
IG1 COIL+
RLY GND
B12
FR WASHER
RLY CL−
C13
LIN
(FR WIPER)
B10
备用
(刮水器)
FR WIPER
INT VOL
FR WIPER
INT&LO SW
FR WIPER
HI&LO SW
FR WIPER
MIST SW
FR
WASHER
SW
COMBI
SW GND
(WIP)
E21
D2
D3
D4
D5
D9
黄色
白色
灰色
蓝色
白色
绿色
黄色
棕色
2
4
3
10
7
6
8
1
9
+B
WIPER
LIN
(FR WIPER)
备用
(刮水器)
CPU
GND
间歇性
延迟定时
控制器
LO
INT
OFF
HI
MIST
清洗器
开关
挡风玻璃刮水器
控制单元/电机
刮水器/清洗器开关
1
黑色
G302

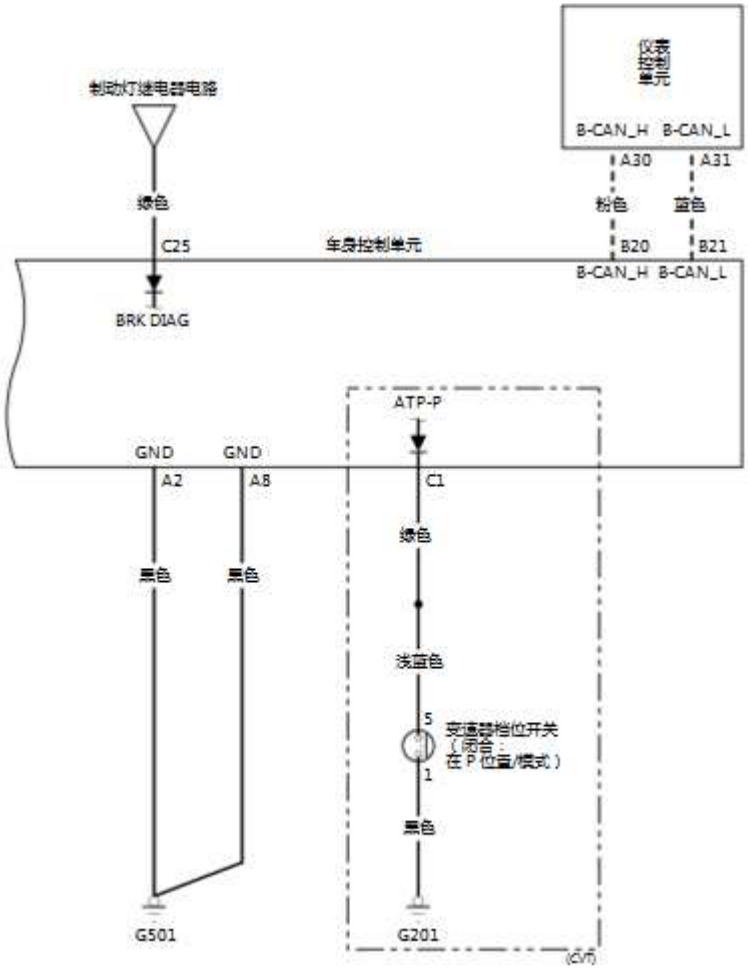
B-CAN 线路
仪表控制单元
B-CAN_H
B-CAN_L
A30
A31
粉色
蓝色
制动灯继电器电路
绿色
C25
车身控制单元
B20
B21
B-CAN_H
B-CAN_L
BRK DIAG
ATP-P
GND
GND
A2
A8
C1
绿色
黑色
黑色
浅蓝色
5
变速器档位开关（闭合：在 P 位置/模式）
1
黑色
G501
G201
(KVF)